第６６回全日本社会人バドミントン選手権大会埼玉県選考会

令和５年４月３０日　アスカル幸手

男子ダブルス

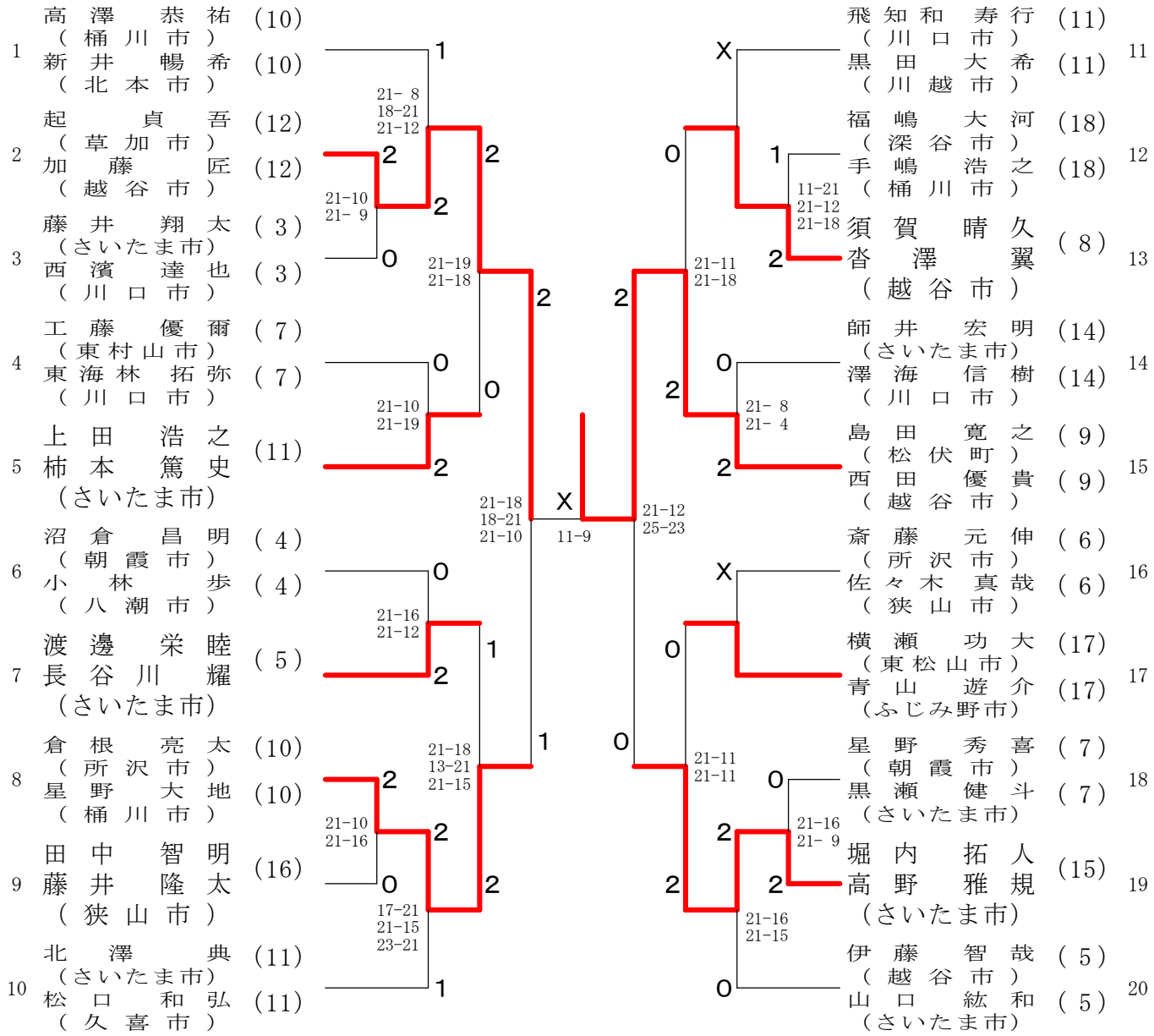
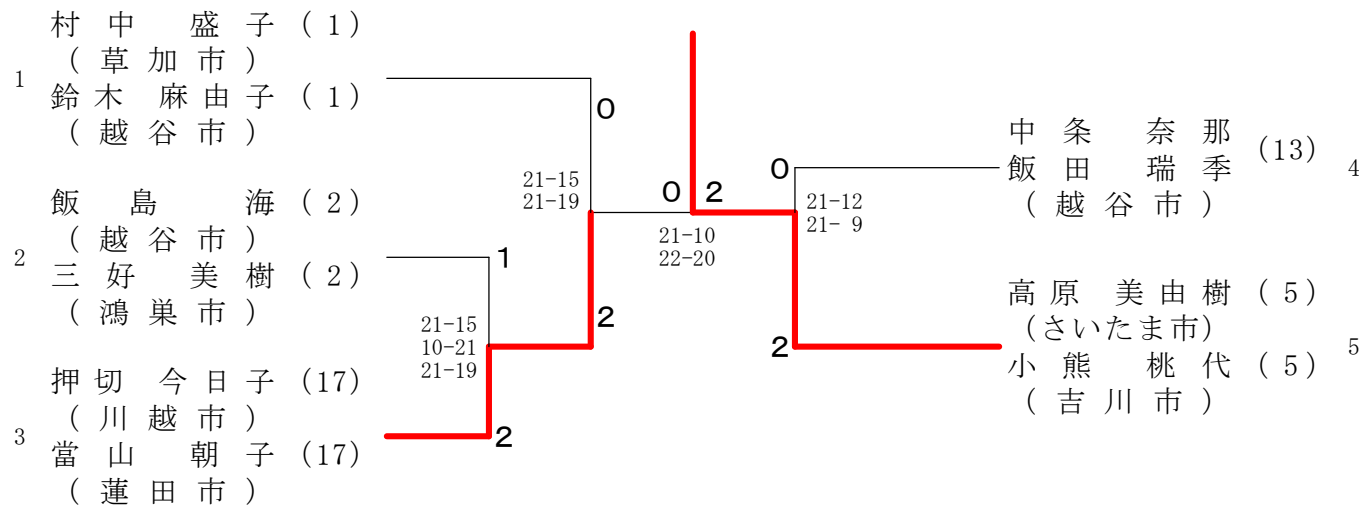
女子ダブルス